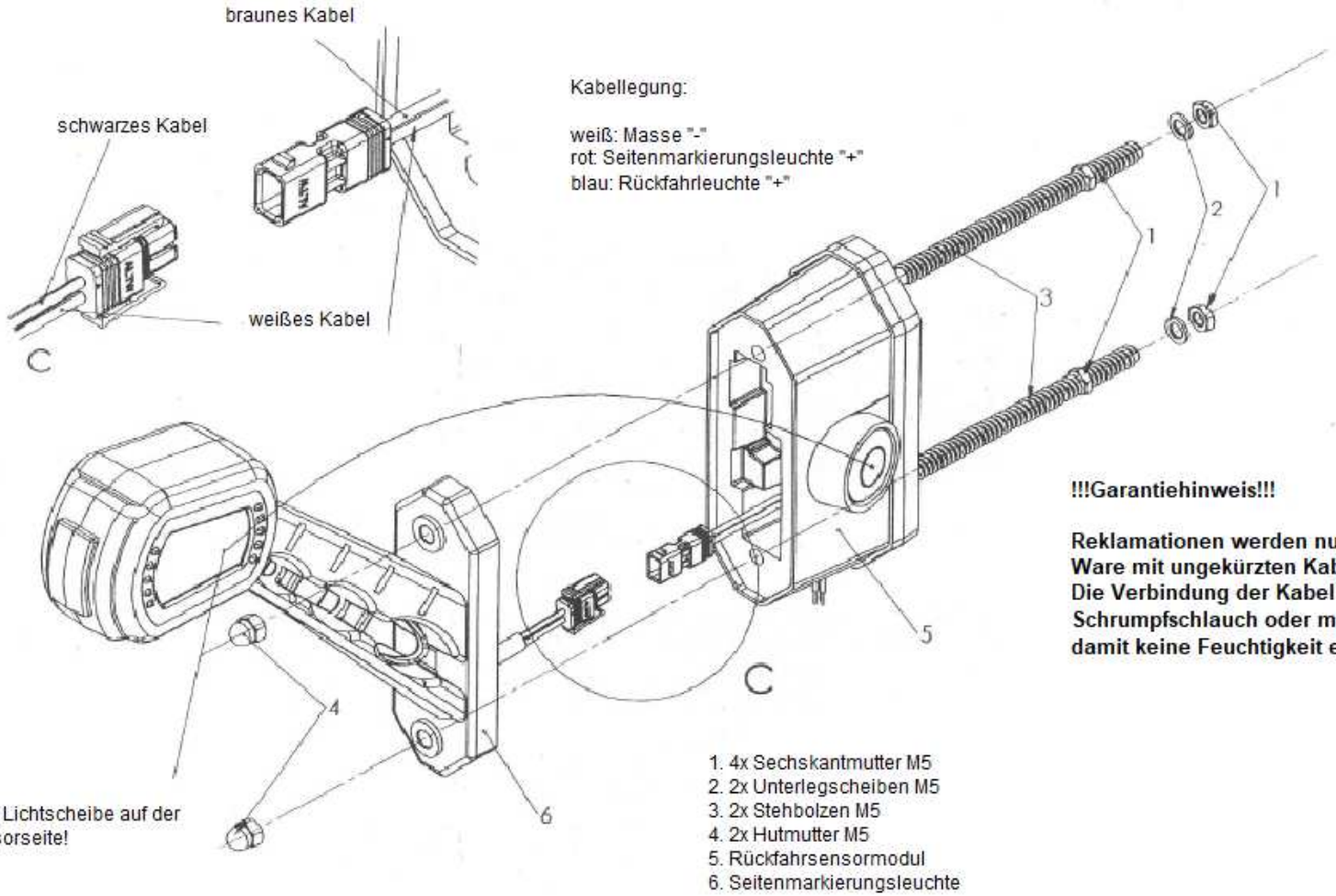

Kabellegung:

weiß: Masse "-"
rot: Seitenmarkierungsleuchte "+"
blau: Rückfahrleuchte "+"

1. 4x Sechskantmutter M5
2. 2x Unterlegscheiben M5
3. 2x Stehbolzen M5
4. 2x Hutmutter M5
5. Rückfahrsensormodul
6. Seitenmarkierungsleuchte

!!!Garantiehinweis!!!

Reklamationen werden nur von originalverpackter Ware mit ungekürzten Kabeln entgegengenommen. Die Verbindung der Kabel sollte mit einem Schrumpfschlauch oder mit Isolierband erfolgen damit keine Feuchtigkeit eindringen kann.